手術顕微鏡

TAKAGI

OM-9

幅広い手術ニーズに応える
ハイグレードな手術顕微鏡

- 白内障手術から網膜硝子体手術、外来処置まで幅広く対応
- アポクロマートレンズ、徹照照明でクリアな視野
- 豊富なオプションで柔軟にカスタマイズ

Serving Your Vision

徹照照明機構と高輝度LED、
アポクロマートレンズを融合。
必要な機能を選択できるハイグレードな
手術顕微鏡。

術者の操作性を高め、手術効率をアップ

ニーズに合わせて選択できる3種類の構成

OM-9には、カップリング、顕微鏡、接眼鏡筒の組み合わせによる3種類の仕様があり、
ニーズに合わせて最適な構成をお選びいただけます。

XZ構成（電動ズーム顕微鏡仕様）

XE構成（電動式5変倍顕微鏡仕様）

SM構成（手動式5変倍顕微鏡仕様）

カップリング	X-Yカップリング	X-Yカップリング	ストレートカップリング
顕微鏡	電動ズーム（ズーム比1:5）	電動式5変倍	手動式5変倍
接眼鏡筒	可変	45°傾斜固定	45°傾斜固定

※基本の3種の構成以外にも組み合わせが可能な場合がございます。詳しくは弊社営業部までお問い合わせください。

最適な光学設計で眼科手術や外来処置などに幅広く対応

最適な光学設計と高品質な光学システムにより、術中の視認性を最大限に高め、微細な組織や構造を鮮明に捉えることを可能にします。

徹照照明機構と高輝度LEDの融合

照明には、コントラストや色の再現性を重視した高輝度LEDを採用しています。徹照照明機構により、眼底からの豊富な反射光で、白内障手術に不可欠な良好な徹照と立体的な観察像を可能にします。

前嚢切開

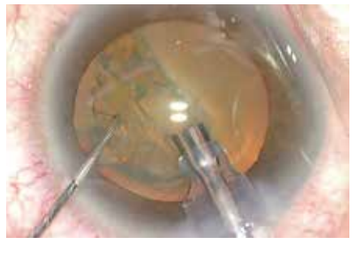

水晶体乳化吸引

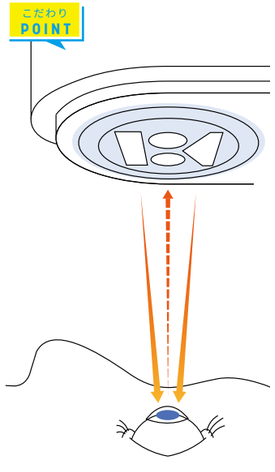

ふたつのミラーからの照明が瞳孔へ入ることにより、眼底から豊富な徹照光が得られ、水晶体を均一に照らす。
※イラストはイメージです

快適な操作と自然な姿勢で、長時間の手術も安心

倍率調整もレイアウトも、術者に合わせて最適化

XZ、XE仕様では、倍率変更をフットコントローラーによりスムーズに行うことができます。さらに、ペダルの配置を自由にカスタマイズできるため、術者の操作性に合わせて最適なレイアウトに調整可能です。

人間工学的デザイン

XZ仕様では、90°まで角度調整が可能な接眼鏡筒を装備しており、術者は快適な姿勢を維持できるため、長時間の手術でも集中力を保ちやすくなります。

製品詳細はWEBサイトへ

仕様

販売名称		手術顕微鏡OM-9		
		XZ	XE	SM
観察光学部	変倍形式	電動ズーム（ズーム比 1:5）	電動式5変倍	手動式5変倍
	対物レンズ	F = 200 mm（アポクロマート補正光学系）		
	接眼レンズ	10x（ハイアイポイント&広視野）	16x（ハイアイポイント&広視野）	
	接眼鏡筒	可変接眼鏡筒 F = 170 mm	45° 俯視接眼鏡筒 F = 125 mm	
	総合倍率	4.1x-20.4x	4x / 6x / 10x / 16x / 25x	
	X-Y移動（電動）	各方向に±25 mm、スピード3 mm/秒、センタリング機能付き		-
照明光学部	光源	LED		
	フィルター	防熱／ブルーコレクション／ブルーカット／網膜保護		
アーム、ベース部	型式	スタンド型、キャスター4個／ストッパー2個付		
	アーム最大許容荷重	3.2 kg までオプション品追加可		
電源部	電源電圧	AC 100-230 V, 50-60 Hz		
	電源入力	70 VA		
重量（オプションを除く）		90.6 kg	90.2 kg	89.7 kg

寸法図

外形寸法（mm）

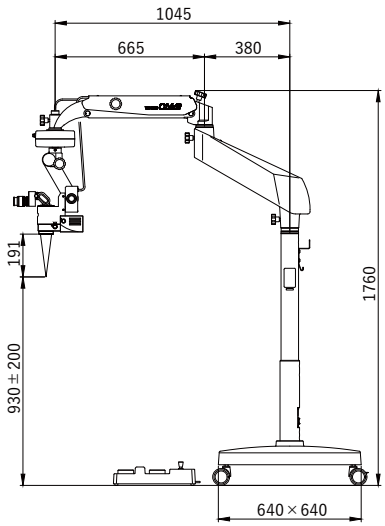

豊富なオプションで柔軟なカスタマイズ性

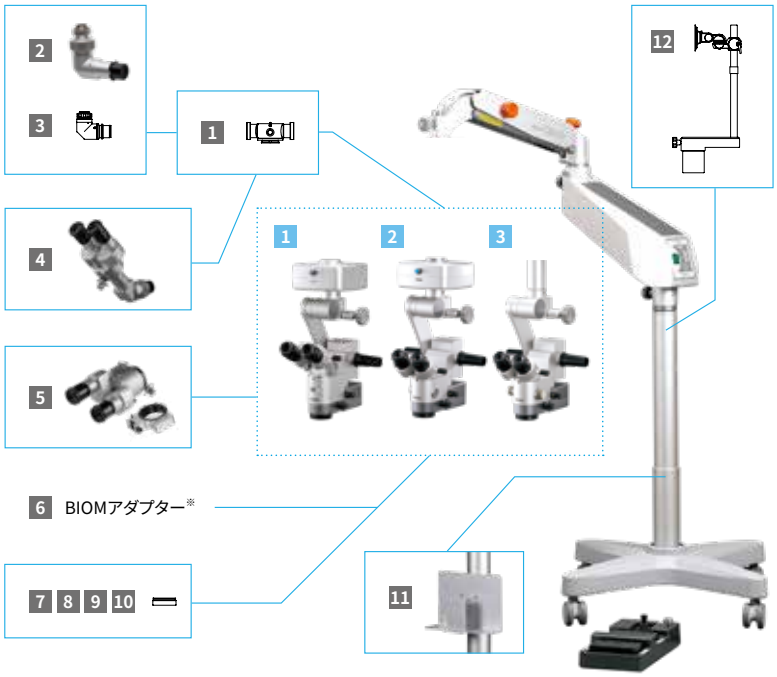

オプション品

1	O11-03	ビームスプリッター	カメラの取り付け可能（分光比率：術者80%、カメラ20%）
2	O08-11	TVカメラアダプター	Cマウント付きTVカメラの取り付け可能　F = 50 mm（絞り機能付き）
3	O08-22	TVカメラアダプター	Cマウント付きTVカメラの取り付け可能　F = 50 mm
4	O06-19SE	同軸助手用顕微鏡	術者と同じ観察像が得られる
5	O06-20SE	助手用顕微鏡	主顕微鏡に対し26°の角度で取付、双眼立体視と独自のピント調節により、助手にとって最適な見え方を設定可能
6	O06-25	BIOMアダプター	網膜硝子体手術のためのOCULUS社製BIOM*1アダプター
7	O14-22	対物レンズ	F = 175 mm
8	O14-24	対物レンズ	F = 250 mm
9	O14-25	対物レンズ	F = 300 mm
10	O14-26	対物レンズ	F = 350 mm
11	O06-23	カメラコントロールラック	カメラコントロールユニットが収納可能
12	O06-22	モニターアーム	液晶モニターの取り付け可能

仕様選択品

1	X-Yカップリング 電動ズーム 可変接眼鏡筒
2	X-Yカップリング 電動5変倍 45°俯視接眼鏡筒
3	ストレートカップリング 手動5変倍 45°俯視接眼鏡筒

*1 BIOMおよびOCULUSは OCULUS Optikgeräte GmbHの登録商標です。
※BIOMアダプターについては、弊社営業部までお問い合わせください。

安全に正しくお使いになるために、「取扱説明書」をよくお読みいただいてからご使用ください。

●製品改良のため、カタログにある記載内容と外観は予告なく変更されることがあります。
●撮影時の光や印刷の色合いにより、カタログの写真と実際の製品の色は多少異なる場合があります。

機械器具25　医療用鏡　36354020　可搬型手術用顕微鏡　一般医療機器　特定保守管理医療機器　　届出番号　20B1X10006000025

株式会社 タカギセイコー

本　社　〒383-8585
長野県中野市岩船330-2
TEL.(0269)22-4512
FAX.(0269)26-6321
https://www.takagi-j.com

東日本支店 ショールーム（TVC）　〒170-0013 東京都豊島区東池袋4-21-1
アウルタワー2階 205号室
TEL.(03)5615-9282
FAX.(03)5615-9283

西日本支店 ショールーム（TVC）　〒561-0833 大阪府豊中市庄内幸町5-19-8
TEL.(06)6334-4512
FAX.(06)6334-4521

販売代理店

PB(OM-9)J Rev.0 Printed in Japan 2026.9 OV